OT**900**

TRACTEUR ÉLECTRIQUE À BATTERIES
CONÇU POUR TRACTER **JUSQU'À 3000 KG***

ZERO EMISSIONS
SILENCIEUX
MAINTENANCE REDUITE



Attelage multi-niveaux en option

Timon repliable à hauteur réglable pour un plus grand confort d'utilisation.

Accélérateur à papillon, facile à contrôler avec le pouce.

Chargeur de batteries embarqué, avec indication lumineuse de l'état de rechargement

Roue pivotante of re un espace de manœuvre très réduit

MADE IN ITALY

Le OT-900 est un tracteur doté de trois roues avec conduite par l'intermédiaire d'un timon. Il a été conçu pour déplacer facilement des chariots et autres conteneurs sur roues de façon pratique et sure, en réduisant l'ef ort physique et en améliorant la productivité. Il existe dif érentes conf gurations, en choisissant parmi dif érents types de batteries et de pneus. Il peut être équipé d'accessoires qui rendent le produit standard adaptable à de multiples utilisations.

ALITRAK®
ELECTRIC MINDED

www.alitrak.fr









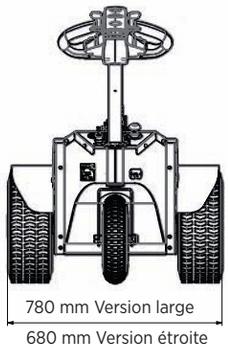

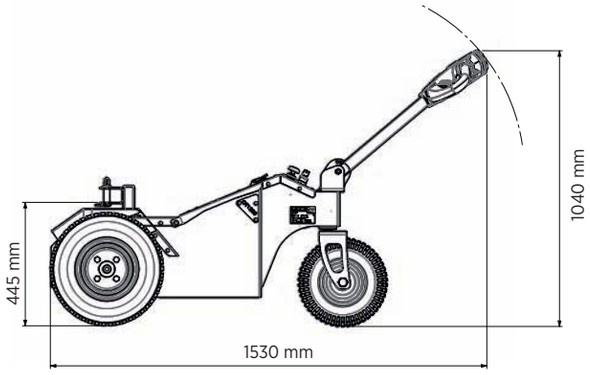

ALITRAK®
ELECTRIC MINDED
www.alitrak.fr

Distributeur exclusif France
ELECTROMAN
ELECTRICAL LOGISTIC DESIGNER

CARACTÉRISTIQUES

Châssis	**sur 3 roues**
Roues motrices sur dif érentiel	**Pneumatique type "Garden"**
Type de contrôle	**Timon repliable**
Accélérateur	**Papillon de tête de timon**
Hauteur d'attelage	**430 mm environ**
Chargeur de batteries	**Embarqué, 13 A automatique**
Af cheur tableau de bord	**Charge résiduelle des batteries**
Frein de stationnement	**Electromagnétique avec possibilité de déverrouillage électrique**
Batteries	**AGM (étanche sans entretien) 2 x 12 V/85 Ah C20**
Moteur électrique OT900	**24V/900 Watt S1**
Poids indicatif machine	**178 kg**

PRESTATIONS

Poids maximal de la remorque à tracter sur terrain plat*	**3000 Kg**
Vitesse en traction:	
Rapide	**5 km/h environ**
Lente	**2,5 Km/h environ**
Vitesse en poussée:	
Rapide	**3 Km/h environ**
Lente	**1,5 Km/h environ**
Durée de rechargement	**environ 8 heures**
Poids maxi sur l'attelage haut	**300 Kg**

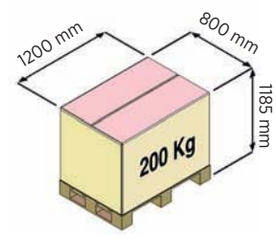

* Le poids maximal de la remorque à tracter sur terrain plat est une indication qui peut varier avec différents équipements de la machine et différentes conditions de travail (type de sol, type de roues de la remorque, utilisation de lests, etc...).

Les caractéristiques indiquées ci-dessus peuvent subir des modifications sans préavis.

ACCESSOIRES


Attelage arrière multi-niveau avec roulettes anti-basculement


Système de direction directe


Mâchoire pour chariots


Crochet pour tube carré


Boule d'attelage


Dif érents modèles de chapes


Lests 24 Kg


Feux à éclats sur mat


Plusieurs types de pneus


Option anti-crevaison avec gonf age mousse polyuréthane des roues


Plusieurs types de batteries